OCARIZ

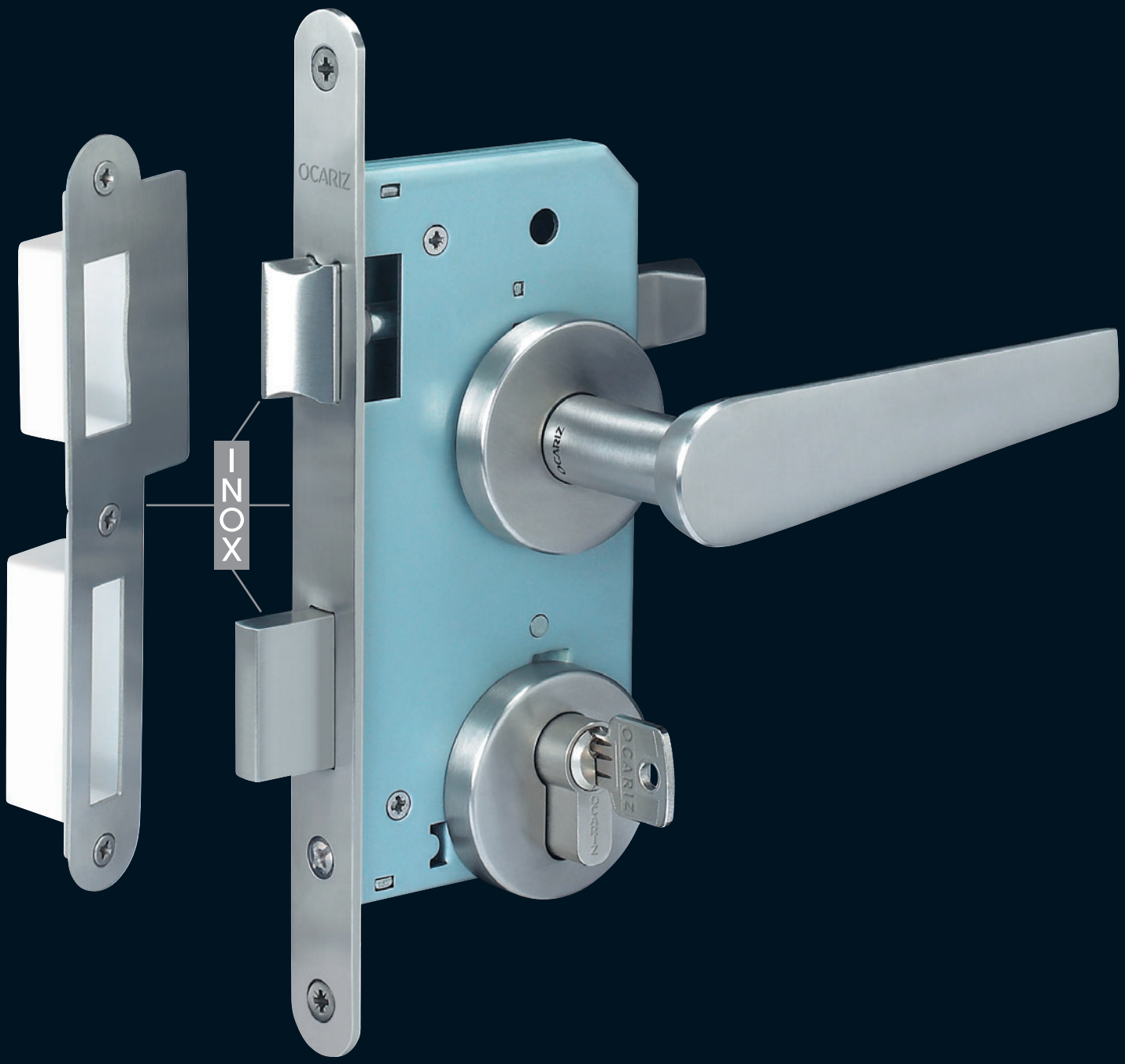

SUPER LOCK INOX

HERRAJES OCARIZ

OCARIZ SUPER LOCK INOX

Las cerraduras de embutir para puertas batientes OCARIZ SUPER LOCK INOX han sido diseñadas de acuerdo a las normas alemanas DIN 18.250, 18.251 (EN 12209). Por ser un producto de GRAN CALIDAD su uso es especialmente recomendado para la CORRECTA PRESCRIPCION en edificios de alto tráfico (colegios, hospitales, geriátricos, hoteles, oficinas, locales comerciales…), así como en viviendas de alto standing. La gama de cerraduras consta de cuatro modelos diferentes en función del tipo de puerta: ENTRADA, BAÑO, PASO y ESCAPE.

Una de las principales ventajas de las cerraduras OCARIZ SUPER LOCK INOX, de acuerdo con la normativa alemana DIN 18.251, es que las cerraduras de puerta de entrada, de paso, de wc y de escape, tienen la misma dimensión de caja. Por esta razón, son de una mayor comodidad de instalación, ya que solo hay que hacer un único cajeado en las puertas, permitiendo la INTERCAMBIABILIDAD de las mismas.

Para conseguir un conjunto ROBUSTO y DURADERO, recomendamos su instalación con nuestra AMPLIA GAMA DE HERRAJES (manillas, pomos, tiradores, pernios, bisagras, cilindros con o sin amaestramiento, …), que el conjunto manilla-escudo siempre vaya montado (SISTEMA RESIST: COMPACTO E INDESMONTABLE), sea apto para la colocación de TORNILLOS PASANTES e incorpore un MUELLE DE GRAN CAPACIDAD DE RECUPERACIÓN y que el conjunto forme un todo solidario junto con la cerradura, unido mediante un CUADRADILLO DOBLE RANURADO con sus correspondientes PRISIONEROS ALLEN, EVITANDO siempre "sistemas de fijación rápida" que no cumplan las indicaciones anteriores.

OCARIZ no se responsabiliza de posibles INCOMPATIBILIDADES de otros productos con nuestros fabricados (desviación de medidas, falta de ajuste o acoplamiento…).

Sello de indentidad OCARIZ.

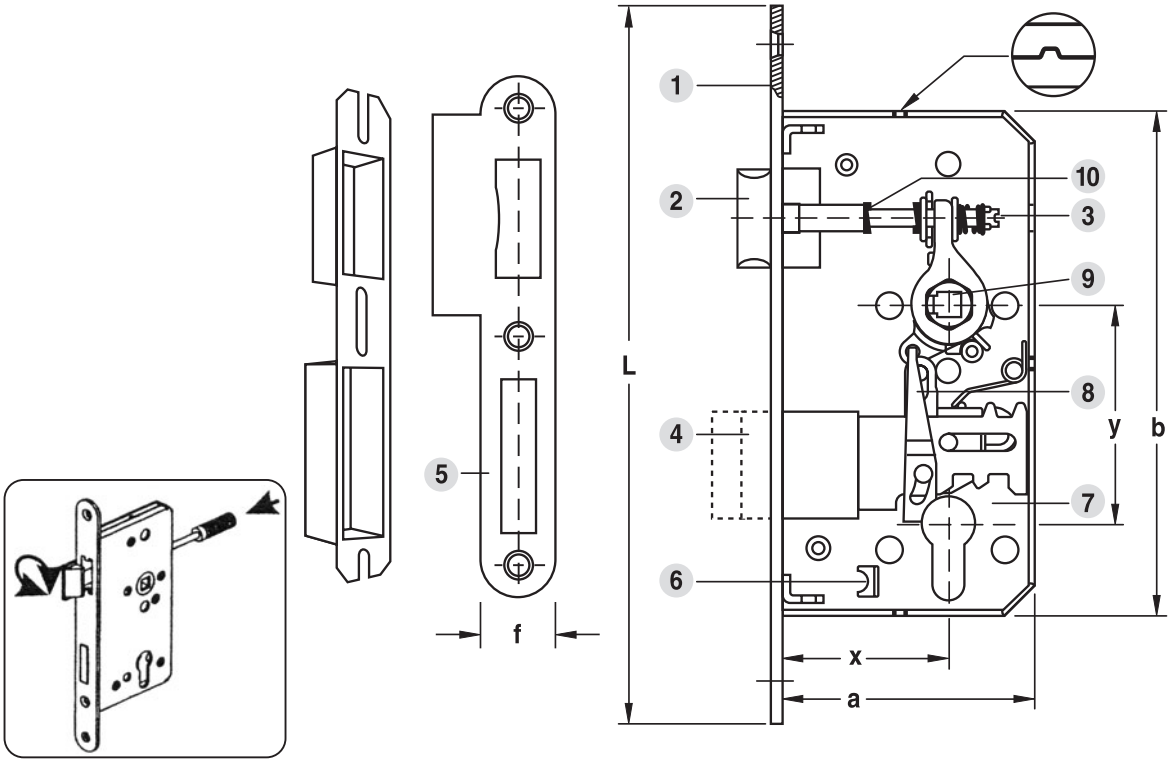

NIVEL DE CALIDAD SEGÚN LOS ENSAYOS SUPERADOS:

Las cerraduras OCARIZ SUPER LOCK INOX, de acuerdo a las categorías contempladas en la norma alemana DIN 18.251 han demostrado en los diferentes ensayos exigidos cumplir con el nivel de seguridad 3.

• Fuerza de retorno del picaporte	>2.5 N
• Fuerza lateral sobre el picaporte	3 KN
• Par aplicado a la llave para maniobrar la palanca	< 1.5 Nm
• Par aplicado sobre la manilla para maniobrar la palanca	< 3Nm
• Resistencia del muelle en la nueca	60 Nm
• Fuerza lateral en la palanca	7KN
• Proyección de la palanca	20.5 mm.
• Fuerza longitudinal en la palanca	2KN
• Durabilidad	
- Número de aperturas/ cierres del picaporte	200.000 ciclos
- Número de aperturas/ cierres de la palanca	50.000 ciclos

Las cerraduras son operativas después de las pruebas reseñadas.

HERRAJES OCARIZ

COMPONENTES, CARACTERISTICAS Y DIMENSIONES

1 **FRENTE** inox de calidad AISI 304 DIN 1.4301 pulido, incluso los cantos para prevenir daños, de 3 mm. de espesor. El frente y la caja de la cerradura están unidos mediante soldadura de punto, no existiendo puntos vistos en el frente y siendo la unión de alta resistencia y seguridad.

2 **PICAPORTE REVERSIBLE** inox de calidad AISI 304 DIN 1.4301 pulido. El picaporte tiene la función de mantener la hoja de la puerta cerrada. Está fabricado en acero inoxidable mediante un proceso de sinterización y unido solidariamente al eje mediante un pasador de acero. El diseño de la forma arqueada del plano inclinado del picaporte facilita el trabajo del mismo, garantiza su alta durabilidad y elevado grado de fuerza de cierre.

3 **TORNILLO DE REVERSIBILIDAD** del picaporte (evitando tener que abrir la caja para accionarlo).

4 **PALANCA** monoblock inox de calidad AISI 304 DIN 1.4301 pulida. La función de la palanca es prevenir la intrusión de personas no autorizadas. Girando la llave, el cilindro pomo o el sistema de cierre muletilla-botón una o dos veces, se acciona la palanca mediante una o dos vueltas, lográndose en este segundo caso un mayor grado de seguridad. La palanca de 35x9 mm. está fabricada en acero templado, lo cual permite obtener un alto grado de dureza y mejorar sus características antirobo y antitaladro (alto grado de seguridad, resistencia al taladro y durabilidad).

5 **CERRADERO** inox de calidad AISI 304 DIN 1.4301 pulido, incluso los cantos para prevenir daños, de 1,5 mm. de espesor. La cavidad donde va alojado el picaporte está diseñada de tal forma (redondeada) que se consigue un mejor ajuste del mismo. Incorpora cazoleta de nylon para el alojamiento del picaporte y la palanca.

El pulido del frente, el picaporte, la palanca y el cerradero ha sido realizado con abrasivos especiales que evitan la porosidad de las piezas, asi como la incrustacion de suciedad en las mismas, dándoles una tonalidad mate.

ACERO INOXIDABLE AUSTENITICO DE CALIDAD AISI 304 DIN 1.4301										PROPIEDADES MECÁNICAS REPRESENTATIVAS			
COMPOSICIÓN QUÍMICA ORIENTATIVA (%)										Resistencia a la tracción	Límite elástico	Alargamiento mínimo	Dureza máxima
C	Si	Mn	Pmax	Smax	Cr	Ni	Mo	Ti min	Otros	N /mm.^{2}	N /mm.^{2}	%	HB
≤ 0,05	≤ 0,75	≤ 2,00	0,04	0,015	18 - 19	8,5 - 9	—	—	—	≤ 690	≥ 210	45	190

6 **ALOJAMIENTO** para el tornillo de sujección del cilindro.

7 **CAJA DE LA CERRADURA** fabricada de chapa galvanizada de 1,5 mm. de espesor mediante diversos procesos de prensado. Las dos partes que la componen están diseñadas y son montadas de manera que:

- La caja queda completamente cerrada siendo ajustada con tornillos de presión de acero, instalados neumaticamente en su correspondiente alojamiento, lo cual evita que sobresalgan.
- Se evitan aristas vivas.
- Se asegura su indeformabilidad, lo cual permite el correcto funcionamiento de los componentes y mecanismos internos.

8 **LEVA ACCIONADORA.**

9 **NUECA** reforzada de acero inoxidable endurecido con un alto grado de maniobra y provista de muelle, cuya estabilidad, garantiza la no existencia de holguras y cabeceos del cuadradillo de la manilla, asi como su cómodo alojamiento. Para asegurar que la manilla no pierda la horizontalidad, la posición de la nueca tiene una inclinación hacia arriba de dos grados. Activando la nueca con la manilla, el picaporte retorna dentro de la caja con toda facilidad, siendo la fuerza de recuperación del muelle constante. Manillas de diferentes pesos y materiales pueden ser instaladas con total garantia.

10 **MUELLE** con gran capacidad de recuperación (retorno). El muelle, fabricado con acero especial, es sometido a continuos ensayos de control unitario no destructivos, así como a un tratamiento de templado y a un ensayo de fatiga de 500.000 ciclos. Esto garantiza el significativo aumento de la vida útil, resistencia a la fatiga y en consecuencia de la calidad y durabilidad del mismo.

11 **COMPONENTES INTERIORES** compactos, zincados, y resistentes al uso. No liberan sustancias peligrosas.

12 No necesita **MATENIMIENTO** gracias a su lubrificación interior térmica estable (minimizando la fricción de los componentes internos), con lo que se consigue un alto grado de adaptación a condiciones ambientales extremas (corrosión, temperaturas...).

13 Por su diseño y calidad, presentan un alto grado de **PROTECCIÓN CONTRA EL DESMONTAJE.**

14 **TESTADO, VERIFICADO Y FECHADO UNITARIO.**

X **AGUJA.**

Y **DISTANCIA.**

a **PROFUNDIDAD DE LA CAJA.**

b **ALTURA DE LA CAJA.**

L **ALTURA DEL FRENTE.**

f **ANCHURA DEL FRENTE.**

HERRAJES OCARIZ

REFERENCIA

1089-R

ENTRADA

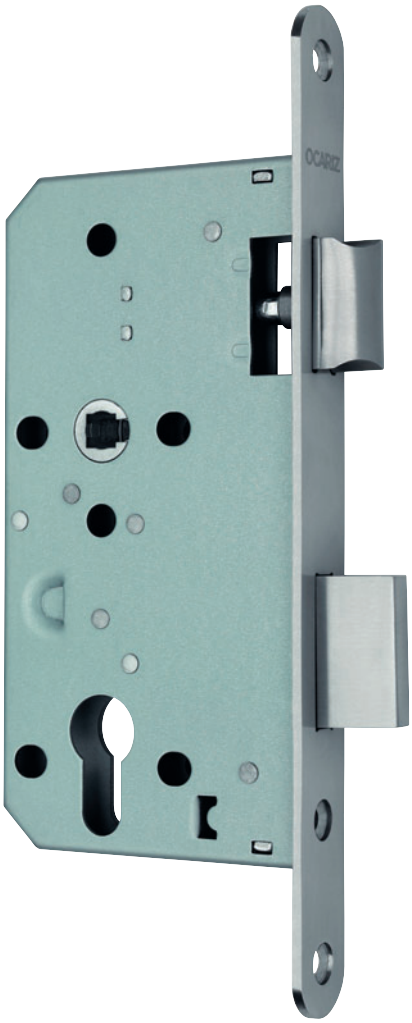

CARACTERISTICAS

- Según norma alemana DIN 18.250 CLASE 3.
- Para puertas de madera o metálicas.
- Accionamiento mediante picaporte reversible.
- Apta para el uso en puertas con características de resistencia al fuego y/o control de humos, aportando una gran durabilidad al conjunto.
- Preparada para la instalación de cilindro con llave que acciona la palanca.
- 2 vueltas para el accionamiento completo de la palanca.
- Apta para la instalación con tornillos pasantes.

DATOS TECNICOS

- Nueca de 8x8 mm.
- Distancia 72 mm.
- Aguja 55 mm.
- Frente redondo de 23x235x3 mm.
- Frente, picaporte y palanca INOX de calidad AISI 304 DIN 1.4301.

ACCESORIOS

- Cerradero INOX de calidad AISI 304 DIN 1.4301 y 1,5 mm. de espesor.
- Cazoleta de nylon para el alojamiento del picaporte y la palanca en el marco.
- Tornillería INOX para la sujección de la cerradura, el cerradero y la cazoleta de alojamiento.
- Embajale protector unitario.

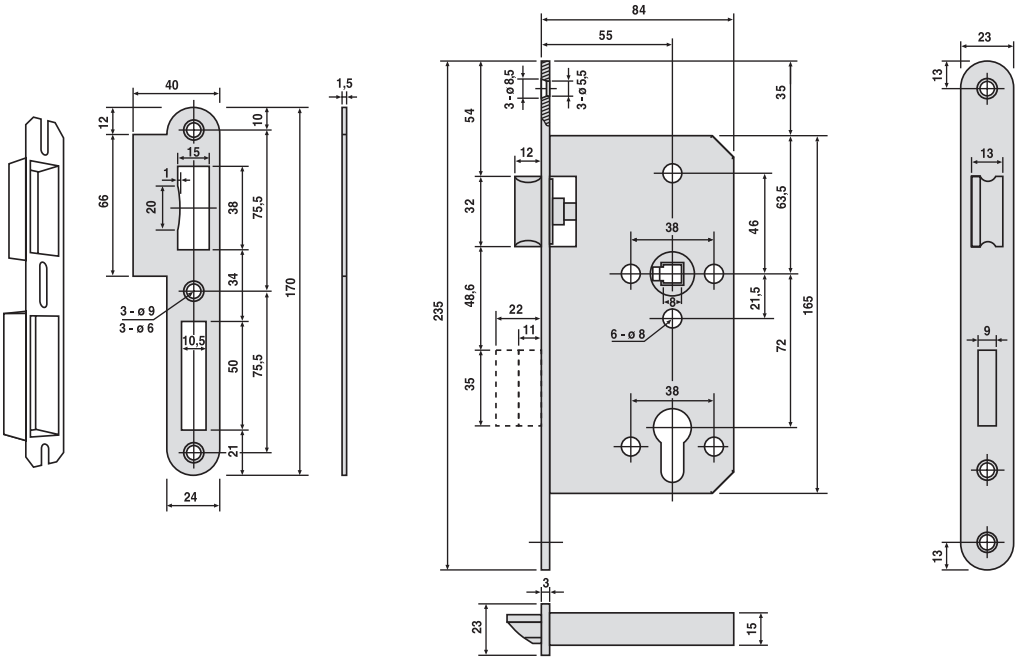

HERRAJES OCARIZ

REFERENCIA

1084-R

BAÑO

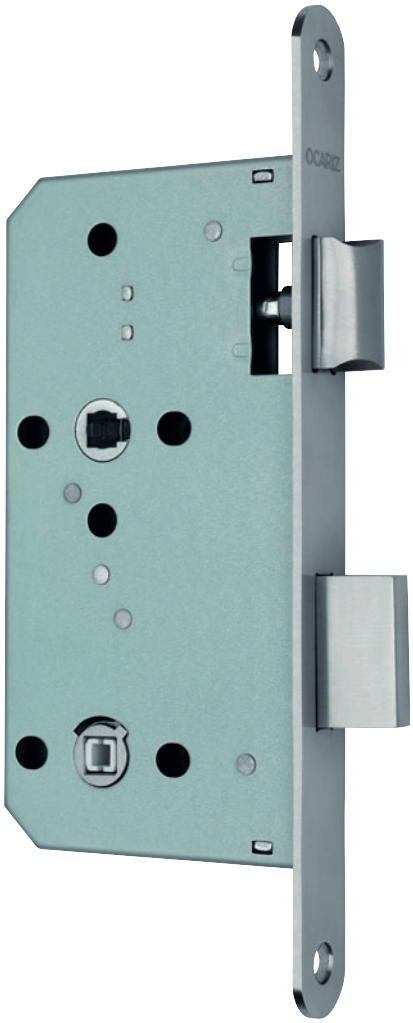

CARACTERISTICAS

- Según norma alemana DIN 18.250 CLASE 3.
- Para puertas de madera o metálicas.
- Accionamiento mediante picaporte reversible.
- Apta para el uso en puertas con características de resistencia al fuego y/o control de humos, aportando una gran durabilidad al conjunto.
- Preparada para la instalación de sistema de cierre muletilla-botón.
- 1/4 vuelta para el accionamiento completo de la palanca.
- Apta para la instalación con tornillos pasantes.

DATOS TECNICOS

- Nueca de 8x8 mm.
- Alojamiento reforzado de acero endurecido para el cuadradillo del sistema muletilla-botón de 8x8 mm. con incorporación de casquillo reductor de nylon a 6x6 mm.
- Distancia 78 mm.
- Aguja 55 mm.
- Frente redondo de 23x235x3 mm.
- Frente, picaporte y palanca INOX de calidad AISI 304 DIN 1.4301.

ACCESORIOS

- Cerradero INOX de calidad AISI 304 DIN 1.4301 y 1,5 mm. de espesor.
- Cazoleta de nylon para el alojamiento del picaporte y la palanca en el marco.
- Tornillería INOX para la sujección de la cerradura, el cerradero y la cazoleta de alojamiento.
- Embalaje protector unitario.

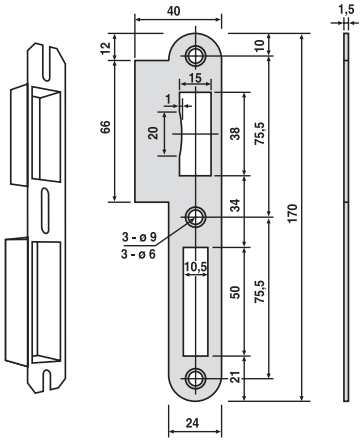

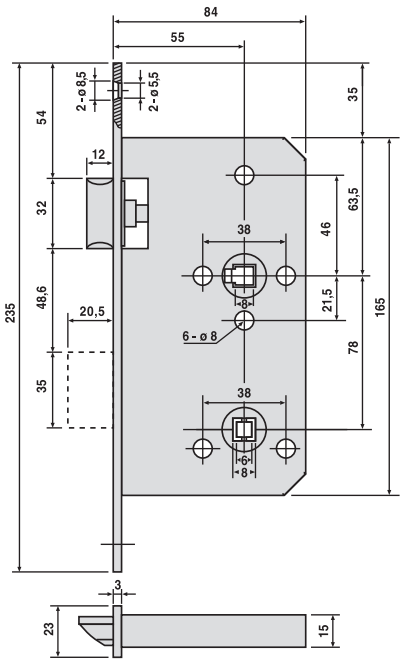

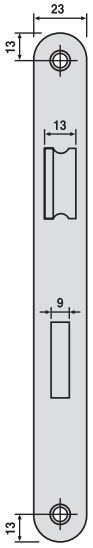

HERRAJES OCARIZ

REFERENCIA

1085-R

PASO

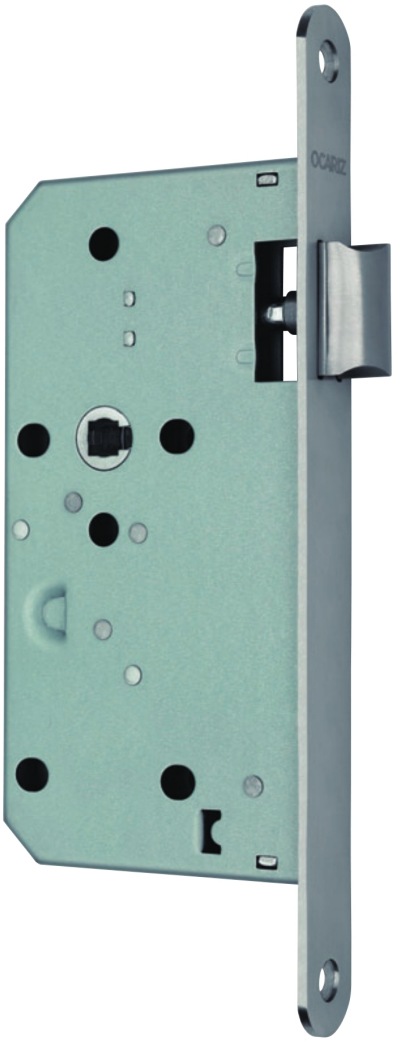

CARACTERISTICAS

- Según norma alemana DIN 18.250 CLASE 3.
- Para puertas de madera o metálicas.
- Accionamiento mediante picaporte reversible.
- Apta para el uso en puertas con características de resistencia al fuego y/o control de humos, aportando una gran durabilidad al conjunto.
- Apta para la instalación con tornillos pasantes.

DATOS TECNICOS

- Nueca de 8x8 mm.
- Aguja 55 mm.
- Frente redondo de 23x235x3 mm.
- Frente y picaporte INOX de calidad AISI 304 DIN 1.4301.

ACCESORIOS

- Cerradero INOX de calidad AISI 304 DIN 1.4301 y 1,5 mm. de espesor.
- Cazoleta de nylon para el alojamiento del picaporte en el marco.
- Tornillería INOX para la sujección de la cerradura, el cerradero y la cazoleta de alojamiento.
- Embalaje protector unitario.

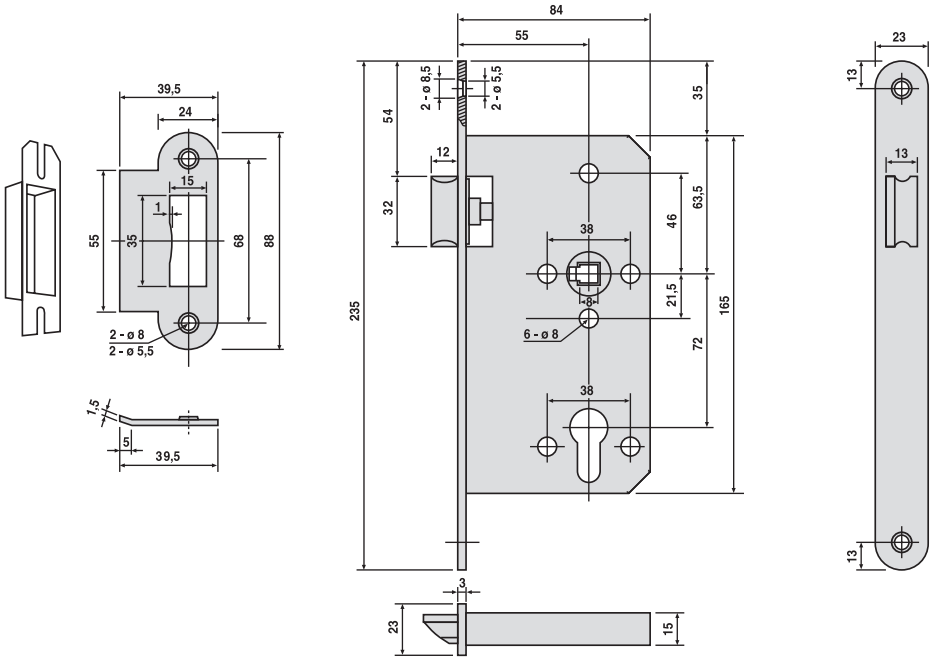

HERRAJES OCARIZ

REFERENCIA

1789-R

ESCAPE

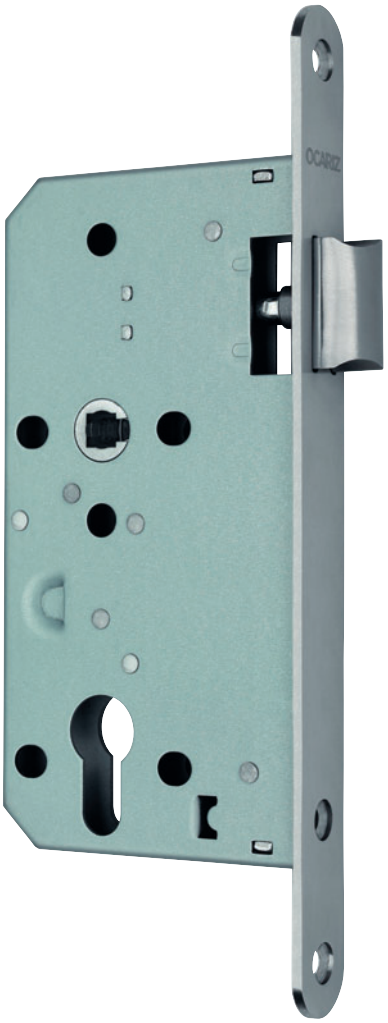

CARACTERISTICAS

- Según norma alemana DIN 18.250 CLASE 3.
- Para puertas de madera o metálicas.
- Accionamiento mediante picaporte reversible.
- Apta para el uso en puertas con características de resistencia al fuego y/o control de humos, aportando una gran durabilidad al conjunto.
- Adecuada para puertas donde se requiere un simple accionamiento de la manilla para el ESCAPE.
- Instalación adecuada para su correcto funcionamiento (ESCAPE):
  - Exterior de la puerta: colocación de pomo o tirador así como la instalación de medio cilindro, el cual accionará la apertura del picaporte.
  - Interior de la puerta: colocación de medio juego de manilla con su correspondiente cuadradillo balancín para el accionamiento rápido y de un solo golpe si fuera necesario el ESCAPE.
- Apta para la instalación con tornillos pasantes.

DATOS TECNICOS

- Nueca de 8x8 mm.
- Distancia 72 mm.
- Aguja 55mm.
- Frente redondo de 23x235x3 mm.
- Frente y picaporte INOX de calidad AISI 304 DIN 1.4301.

ACCESORIOS

- Cerradero INOX de calidad AISI 304 DIN 1.4301 y 1,5 mm. de espesor.
- Cazoleta de nylon para el alojamiento del picaporte en el marco.
- Tornillería INOX para la sujección de la cerradura, el cerradero y la cazoleta de alojamiento.
- Embalaje protector unitario.

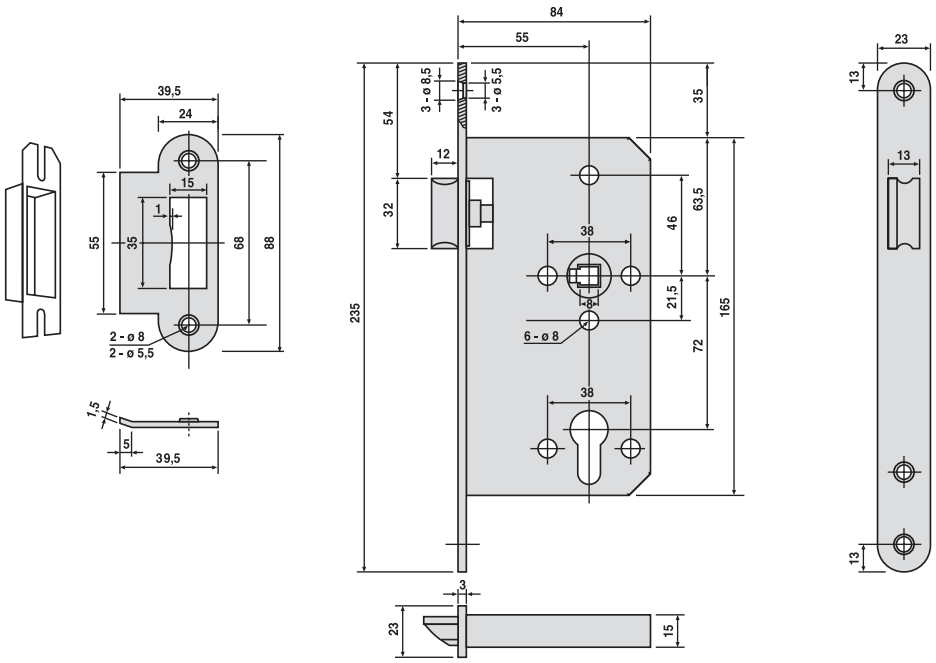

HERRAJES OCARIZ

www.ocariz.es

DOMICILIO SOCIAL
PORTAL DE BETOÑO, 16
01013 VITORIA-GASTEIZ
TEL. 945 26 34 00
TEL. (INT.) 34-945 26 34 00

APDO./P.O. Box 95
01080 VITORIA-GASTEIZ
ESPAÑA - SPAIN
E-MAIL: ocariz@ocariz.es

FABRICA
CARRETERA DE VERGARA, 17
01013 VITORIA-GASTEIZ